Rotor Humboldt

28 Zoll Tourenrad für Kettenschaltung

Geometrie und technische Spezifikationen

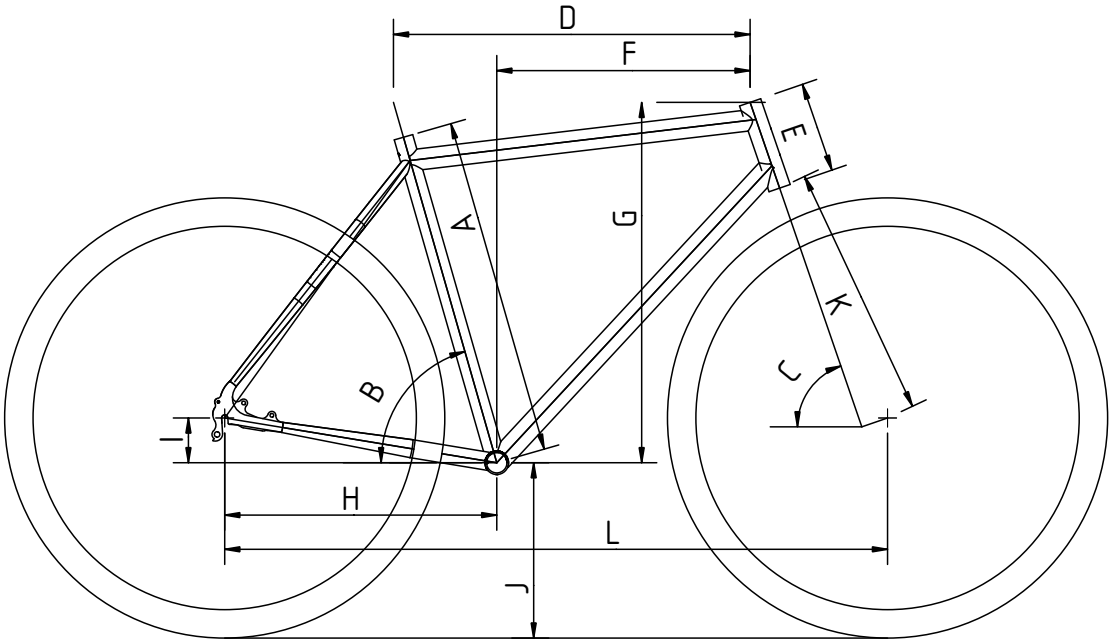

Geometrie [mm]:

		XS	S	M	L	XL
A	Sitzrohrlänge	480	520	560	600	640
B	Sitzwinkel [°]	74	74	74	74	74
C	Lenkwinkel [°]	71	71	71	71	71
D	Oberrohrlänge	540	565	590	615	640
E	Steuerrohrlänge	110	125	150	180	210
F	Reach	380	401	419	436	453
G	Stack	558	572	596	624	653
H	Kettenstrebenlänge	450	450	450	450	450
I	Tretlagerabsenkung	74	74	74	74	74
J	Tretlagerhöhe (47-622 Reifen)	290	290	290	290	290
K	Gabeleinbaulänge	410	410	410	410	410
L	Radstand	1044	1070	1096	1123	1150

Technische Spezifikationen:

Einsatzgebiete	Alltag, Tour, Trekking, Radreise, Randonneur
Rahmenmaterial	Columbus Zona Rohrsatz / Reynolds 631 Sitzrohr
Fertigung	entwickelt und geschweißt in Deutschland
Tretlagergehäuse	BSA 68 mm
max. Reifengröße	ETRTO 47-622 oder 54-584
Ausfallenden	135 mm Einbaubreite, für Schnellspanner geeignet
Antrieb	Kettenschaltung
Sitzrohr und Sattelstütze	Sitzrohr verstärkt für Kindersitze; 27,2 mm Sattelstützen; 31,8 mm Klemmung
Steuerrohr und Steuersatz	Steuerrohr für gerade 1 1/8" Schäfte und EC34 Steuersätze geeignet
Bremssystem	Konfigurierbar für Felgen- und Scheibenbremse (IS Bremsaufnahme)
Anlötteile	Ösen für 4 x Flaschenhalter, Gepäckträger und Schutzblech
Sonstiges	Custom-Geometrien realisierbar