Rotor MTB XC

29" XC / Marathon Hardtail

Geometrie und technische Spezifikationen

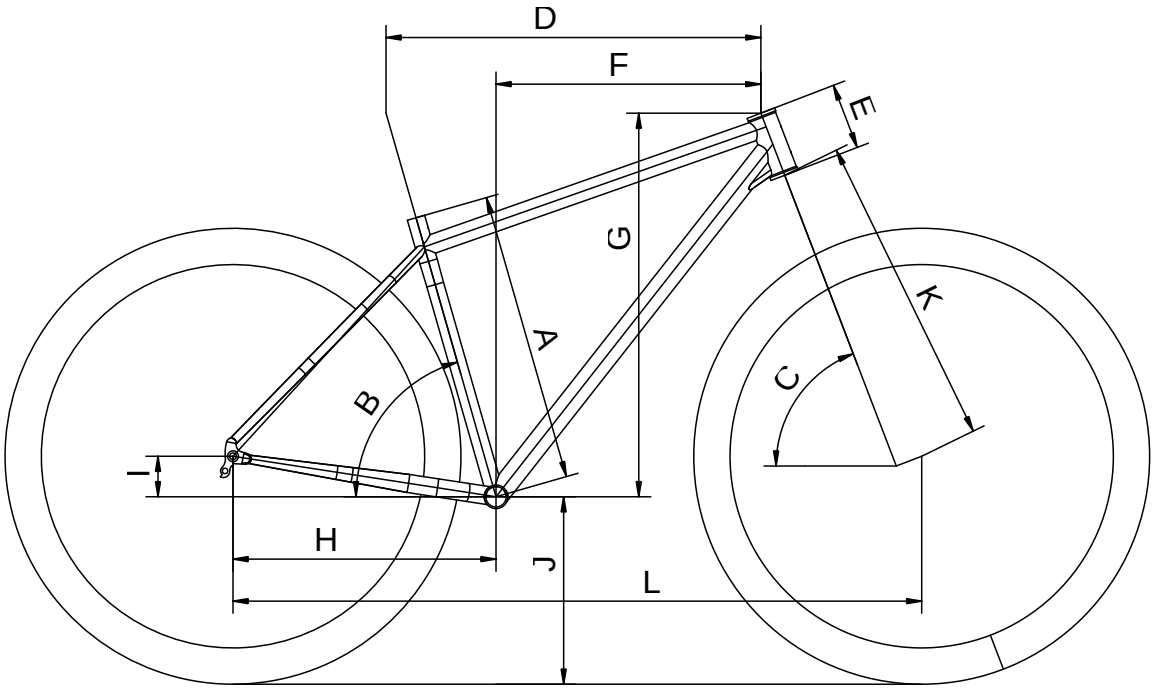

Geometrie [mm]:

		XS	S	M	L	XL
A	Sitzrohrlänge	370	410	450	480	510
B	Sitzwinkel [°]	74	74	74	74	74
C	Lenkwinkel [°]	69	69	69	69	69
D	Oberrohrlänge	560	580	600	620	640
E	Steuerrohrlänge	90	100	100	110	120
F	Reach	383	401	421	438	455
G	Stack	616	625	625	634	644
H	Kettenstrebenlänge	435	435	435	435	435
I	Tretlagerabsenkung	67	67	67	67	67
J	Tretlagerhöhe (bei 60-622 Reifen)	310	310	310	310	310
K	Gabeleinbaulänge	505	505	505	505	505
L	Radstand	1.077	1.098	1.118	1.139	1.160

Technische Spezifikationen:

Einsatzgebiete	MTB Cross Country, Marathon, Tour
Rahmenmaterial	Columbus Zona Rohrsatz
Fertigung	entwickelt und geschweißt in Deutschland
Laufradgröße	736,60
Empfohlener Federweg	100,00
maximaler Federweg	120,00
max. Reifengröße	ETRTO 60-622
max. Kettenblattgröße	36 Zähne bei 52 mm Kettenlinie
Tretlagergehäuse	BSA 73 mm
max. Reifengröße	ETRTO 60-622
Ausfallenden	12 x 148 mm Steckachse; M12 x 1,0 Gewinde; Länge 167 mm
Antrieb	optimiert für 1 x 11- und 1 x 12-fach Kettenschaltungen
Sitzrohr und Sattelstütze	30,0 mm Sattelklemme; 27,2 mm Sattelstütze; interne Leitungsführung
Steuerrohr und Steuersatz	44 mm Steuerrohr für tapered Schäfte mit ZS44/EC44 Steuersatz
Bremssystem	Scheibenbremsen; IS Bremsaufnahme
Anlötteile	Ösen für 2 x Flaschenhalter
auf Kundenwunsch	Ösen für Gepäckträger, Schutzbleche; interne Leitungsführung;
	weitere Ösen für Bikepacking möglich
Sonstiges	auch als Rohloff- und Pinion-Version verfügbar; Custom-Geometrien realisierbar